主要技术性能		公 差
额定电负荷	DC 30V\0.5A	X.±0.20
接触电阻	≤0.03Ω	.X±0.10
绝缘电阻	≥100MΩ	.XX±0.05
耐 压	AC500V(50Hz)/min	.XXX±0.02
插 拔 力	3-25N	X°±5°
使用温度范围	-30-70℃	.X°±2°
使用寿命	5000次	.XX°±1°

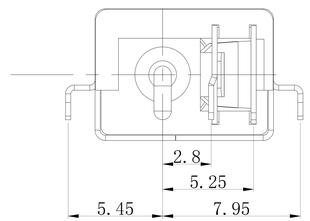

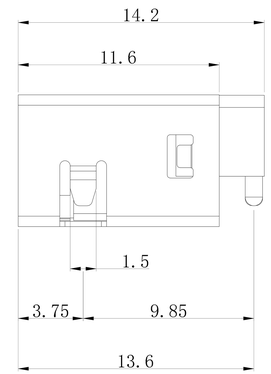

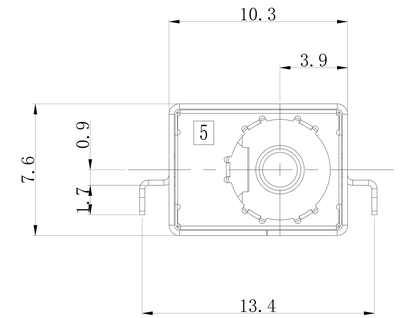

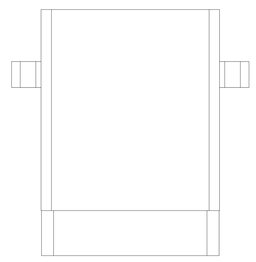

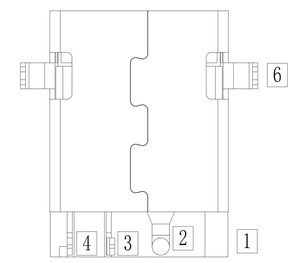

P.C.B LAYOUT TOP VIEW

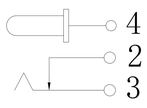

SCHEMATIC

序号	产品编号	产品名称	数量	材料	规格	电镀
6	DC-HY044H-06	盖脚	1	黄 铜	0.3T	镀银
5	DC-HY044H-05	面罩	1	磷 铜	0.15T	镀银
4	DC-HY044H-04	弹片	1	磷 铜	0.3T	镀银
3	DC-HY044H-03	接触片	1	黄 铜	0.3T	镀银
2	DC-HY044H-02	插针	1	黄 铜		镀金
1	DC-HY044H-01	基座	1	PPA(黑色)		

设 计		审 核	
版 次	A 1	核 准	
日 期	2019.07.26		
视 角	重 量	比 例	
		1:1	
共 6 张	第 1 张		

QSC/HY-JS-ZL-2014

DC-HY044H

DC电源插座

东莞市东金电子制品有限公司